RG-AP220-E(M)

V1.3

ث ̓Ą ѝ Â

̓Ą ў ث فخ ╗ Э ṉ Э ȁ ȁ Ѭ ṉ ئؤ ṉ
Â Э ɜ فخ ṉ ɛ́ Ã ث
ṉ Â

ʿ _____

فخ ʿ _____

ᒪ б ʿيم _____

× ᒪ ʿ

ʿعى _____

ʿ _____

б ʿ _____

̓Ą ̈	
ث ̓Ą	̓Ą ث ɹ ɛ̀ Â
ث Ѣ ʒ ̓Ą	̓Ą ث Ѣ ʒ Â Ѣ ʒ ȁ ṉ ɛ́ Â
ث ̓Ą	̓Ą ث ɹ ╗ Â

ɹ فخ كم Ю ʿ

¡ ∂ ¡ ¢

ج ¡ ¡ ژ ¡ ئ ټ ℗

ɴ ℗ ¢

1

ث ў ٨ ه

ٮ ف ش ك ă Â ٨ Л ٮ ٮ ~ ^ ٮ ث ئؤ ' ٨ Л ٮ
ٮ ~ ^ ٮ ه ٮ Â ٺ

1.1 RG-AP220-E(M) V1.XX

٨ ش خ ث		
ث Æ		Â ٦
٨		~ ٨^ ٨
٨		٨
	ك	Ю ئؤ ئؤ ' '
	Л ٮ ^ ~	˛
٦		
		à à '
٨ ٦		٨
		^ ~
		^ ~
^ ~ ^ Æ ' ~		
^ Æ ' ~		

1.2 RG-AP220-E(M) V2.XX

٨ ش خ ث	
ث Æ	Â ٦
٨	~ ٨^ ٨
٨	

ث Æ		╗ ˆ ǀ ˜ Â
⅄		Ʌ ⅄ ⅄ Â
⅄		⅄
		ⱨ
		ȁ ȁ ˈ ȁ ˈ
	كم	ئؤ ˈ ˈ ˈ
	Ʌ	ˊ
╗		
		ˆ ˜
		ˆ ˜
⅄ ╗		⅄ ⅄
		ˈ ˆ ˜يى ˆ ˜يى ˈ ˆ ˜يى ˆ يى ȁ ˜
		ȁ ȁ ȁ ȁ ȁ ȁ ȁ ȁ ȁ ȁ
ˆ ˜ ˆ Æˈ ˜		
		ˊ
		ˊ

˘ ℓ ˘ ¢

⅄ Ʌ ⅄

⅄ ⅄ Â

يي ث يي

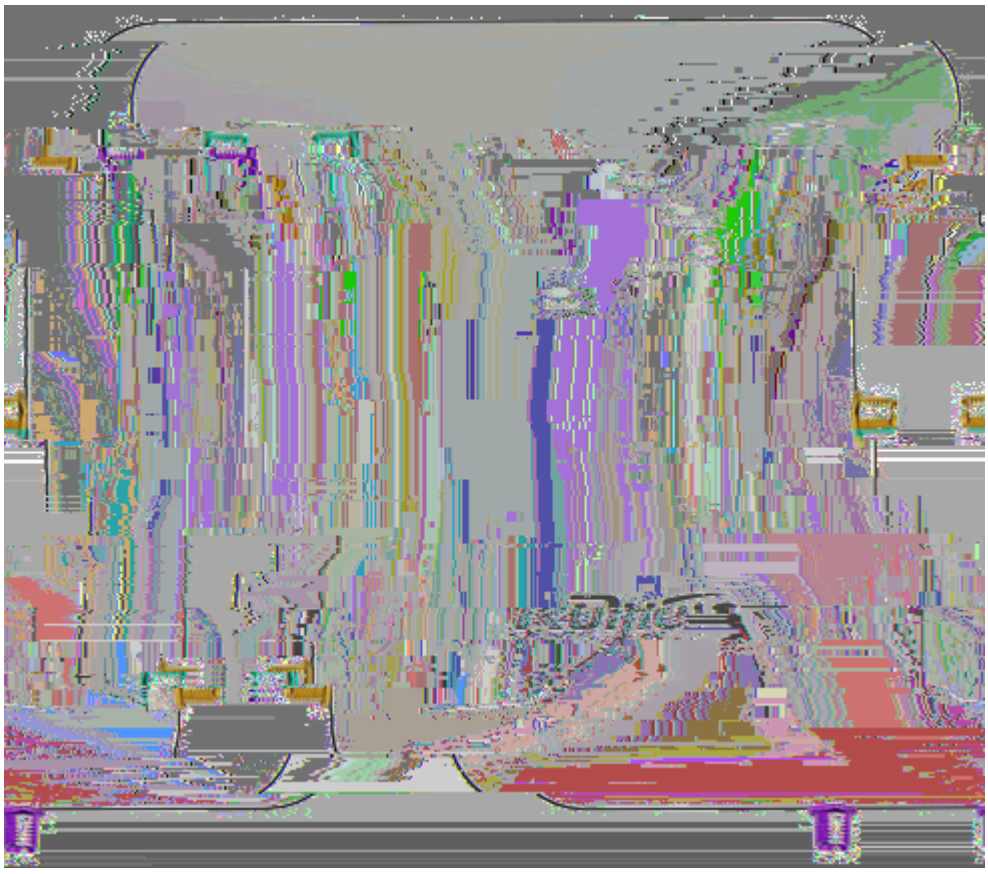

Ѣ ѧ

Â

			Ѣ ⅄
			Ѣ ⅄ ∧

2

ҷ ٺ ¢ ҷ ⌊
ҷ ¢

2.1

2.1.1

ȁ ȁ ȁ ȁ ȁ ٨ ^ شخ ȁ ٨ ٨ ȁ ٨ ~ a ȁ ئۆ
a a فخ Â كه a فخ كه Â
ٌ a ϭ ǟ Âш فخ ȁ ȁ ȁ كه
Â فخ ҵ ٔ ȁ ȁ كه ȁ كه ȁ ȁ
ثز ٔ هه كه Â

2.1.1.1

ـ Ѣ ٔ ٔ
ط Â

ǰ ѝ ч ʻ ҵ شخ Â

ئۆ ٨ ئۆ ѝ Â ٨ Ѣ ٨
ǰ ٨ Ѣ Â ثز ѝ б ئۆ ٨ ÿ
ـ Â ط ٨ Ѣ ئۆ Â ط ٨
ѐ Â

٨ Â

كه a б كه ҵ كه ٔ ٨ Â

٨ ٨ ٨ ٨ ٦ Â

Â

2.1.1.2

فخ ч ѣ Ѣ Â فخ Э ـ
ѣ فخ Э в ٨ Â

2.1.1.3

ѝ ṉ Ꞩ ṉ Â a ́ ȁ

ﷺ Â

a ʼ ʌ ʌ ȁ

Â

æ ̆ Э Â

ʌ æ ط Ꞩ ╗ Â

ȁ Ю ʻ

– ¡ ˘ ٺ ˘ ╠ ╠ ٿ

˘ ¢

˘ ٿ ٽ ᾰ ¢

كم ╥ ٨ ⁄ ٨ ٨ ⁄ ٨ Â

٨ ⁄ Â

⁄ فخ Ɱ ثز ٨ ⁄ ⁄ سهÂ

2.2

έ	٨	٨	٨ Э	٨	⁄	٨

3

¢ و ‡ ¢ ئ ‡ ذ

3.1

3.1.1

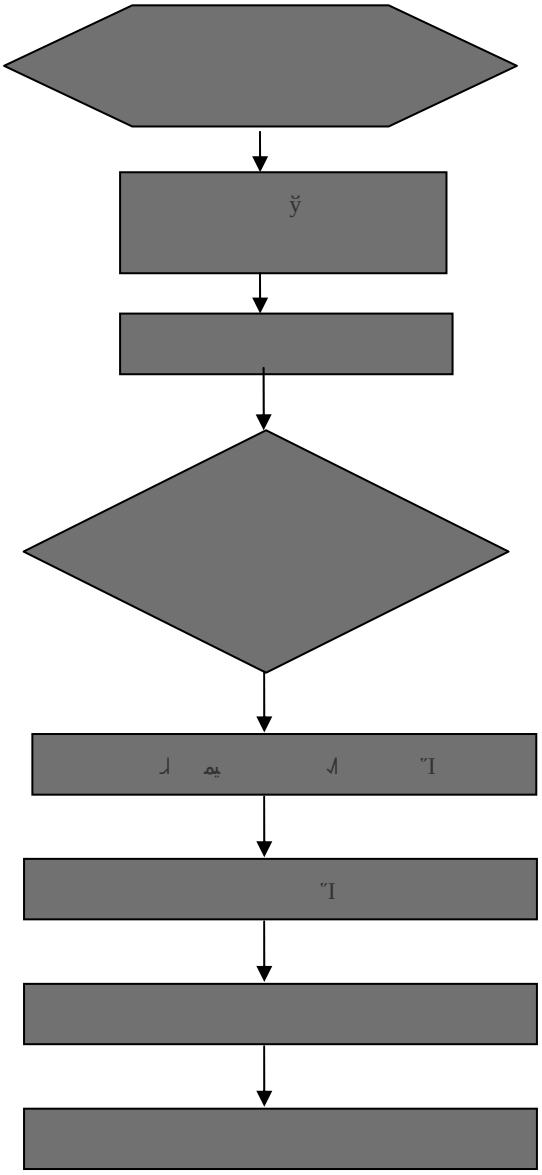

ا ٮ ٮ ا

Ю

Ї فخ Э й ۸ й × تم Â

б Â

			ǜ
			Э a
			ﻫﺧ Ю Â ﺃ Â
			ﻫﺧ ɜ í
			ﻫﺧ ɜ ﻟ
			ﻟ
			ﻟ

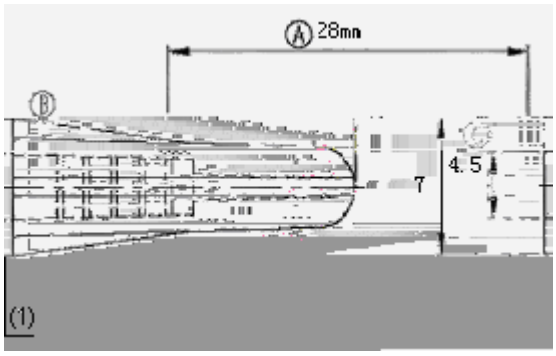

Ю

فخ Э تم

فخ з ɨ Л Љ فخ يز Э Â

Ї فخ Э ѝ ʌ ѝ × ˆ ˜ تم Â

б Â

فخ يز Э Âˆ Э Э ˜ Â

يي

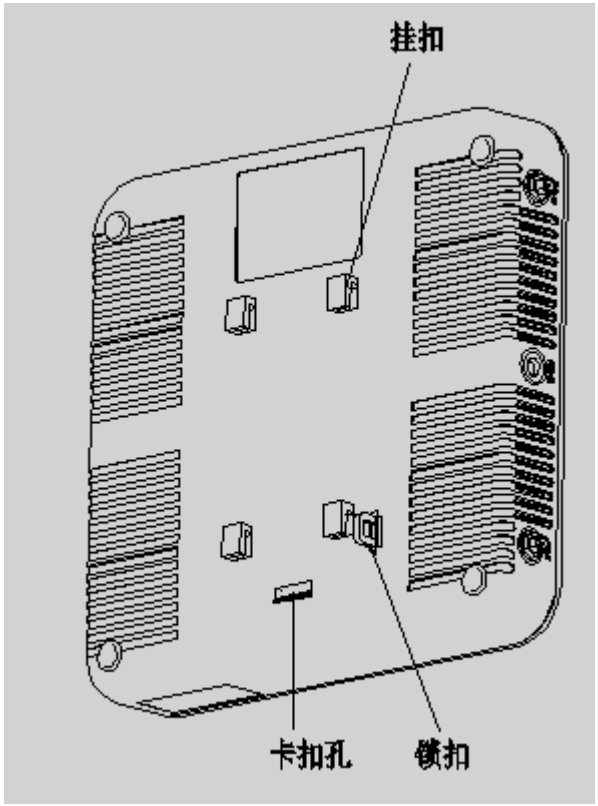

يي

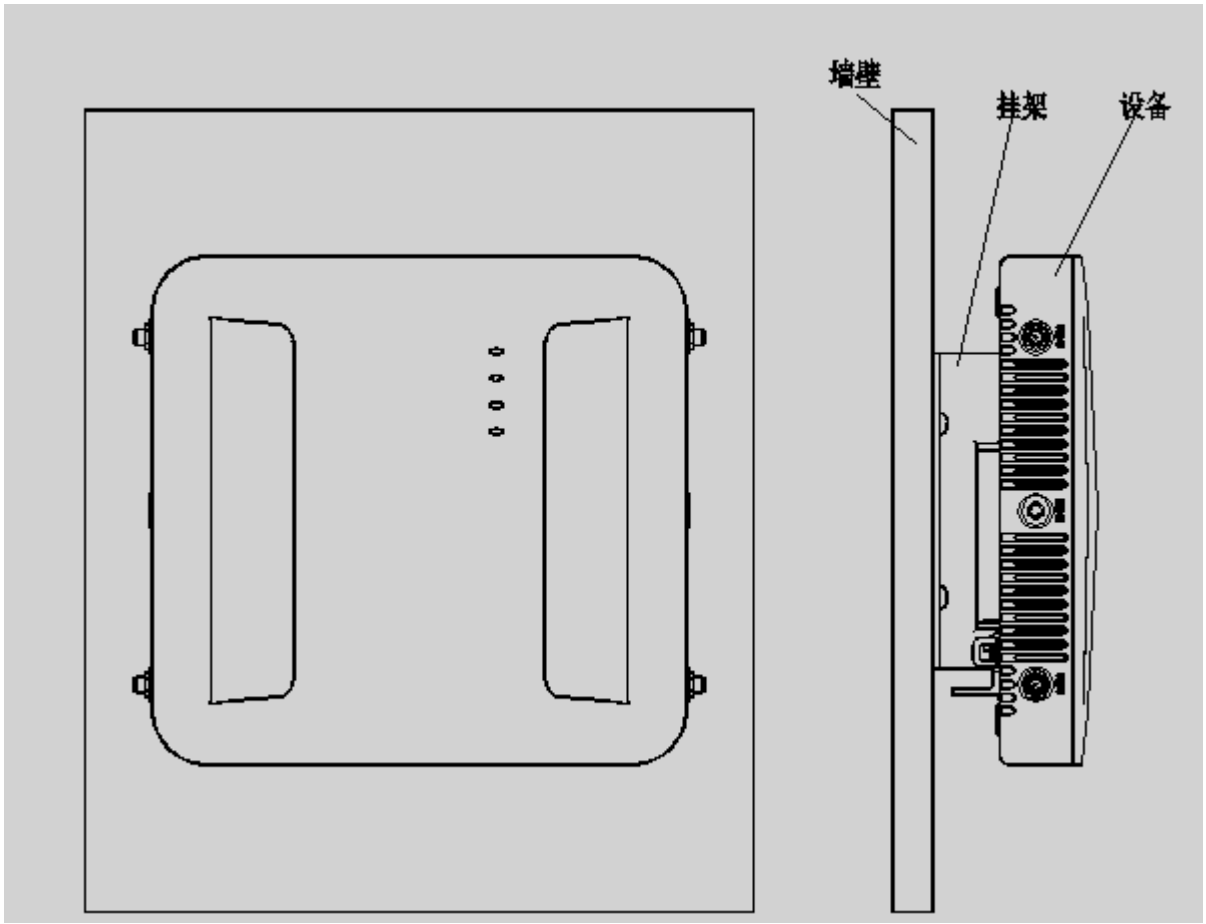

Э ɨ ǟ б ـَ

يي Â

ѝ Â

↑ ↑ ـيـ ¢

3.3.2

PoE

Ї Ѣ ɹ ɛ́ Â ɨ Ѣ

Ѣ ɹˆ ˜ Â Ю يي Â

يي

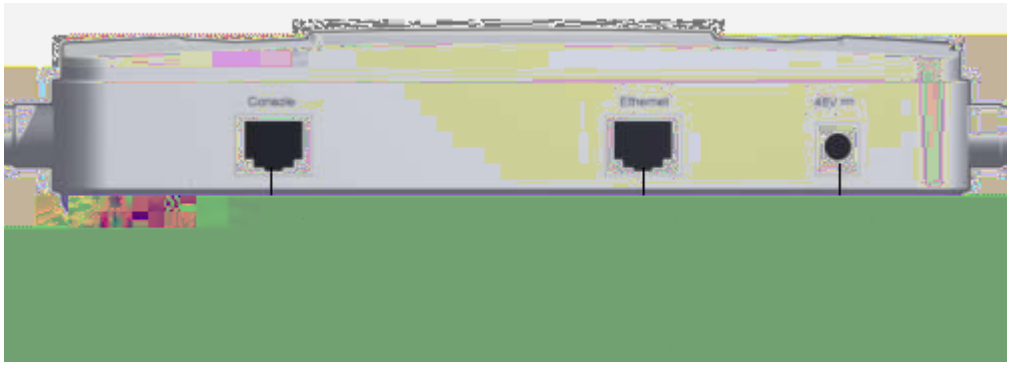

ئؤ ɹ ئؤ Â

¢

– ¨ ت U ـَ ¢

¢

Э ɨ Э Ї ɨ ɹ ѝ Â ɨ Э

Â ɨ Ѣ ɹ ˆ ɛ́

˜ Â

4

4.1

ʻ ⅃ ŭ ɨ ŭ Â

ئؤ ʻ ئؤ ŭ ɨ ئؤ ŭ Â

Ʌ ⅃ ŭ ɨ Ʌ ŭ ɜ ŭ Â

AP

ʼI Ʌ Э ч Â

ŭ Â

ŭ Â

б Â

Status

Э ɨ ʎ ﻫﺫ Â ɨ

Â ʻ a a Â Ʌ ɨ Ÿ ﻫﺫ

ʎ Â

Radio

í ɜ ɨ a a б

í Ʌ Â